SCHEDA TECNICA - DISTANZIATORI PER PIASTRELLE

TECHNICAL DATA SHEET - TILE SPACERS
FICHE TECHNIQUE - CROISILLON POUR CARRAUX
FICHA TÉCNICA - ESPACIADORES DEL AZULEJO

1 Utilizzo / Application

PRODOTTI da Gruppo Stamplast,
In una vasta gamma in grado di soddisfare qualsiasi tipo di esigenza. Disponibile a “Y”, a“croce”, a “T” e a “cuneo” sono realizzati in diverse misure e distribuiti in blister personalizzabili con logo aziendale e codice a barre su specifica richiesta del cliente.

MANUFACURED by Gruppo Stamplast,
In a wide range able to satisfy every need. Available in “Y”, ”cross”, ”T” and ”wedge” shape, they are available in different sizes and Packed in customizable blisters with the company’s logo and barcode on specific customer’s request.

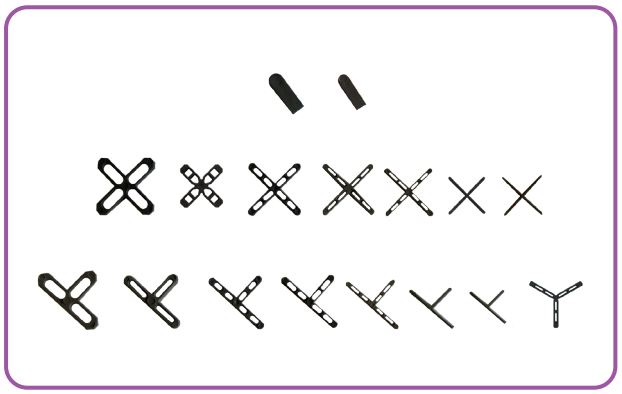

2 Modelli / Models

COD.	MOD.				*	
DY03-02	Y 3 mm	250	20000	42 Cartoni	100x120x240	0,105 kg/bl
DC01-02	CROCE 1 mm	250	20000	42 Cartoni	100x120x240	0,050 kg/bl
DC02-02	CROCE 2 mm	250	20000	42 Cartoni	100x120x240	0,118 kg/bl
DC03-02	CROCE 3 mm	250	17000	42 Cartoni	100x120x240	0,142 kg/bl
DC04-02	CROCE 4 mm	250	16000	42 Cartoni	100x120x240	0,150 kg/bl
DC05-02	CROCE 5 mm	250	15000	42 Cartoni	100x120x240	0,193 kg/bl
DC07-02	CROCE 7 mm	250	11000	42 Cartoni	100x120x240	0,313 kg/bl
DC10-02	CROCE 10 mm	250	5000	42 Cartoni	100x120x240	0,450 kg/bl
DT01-02	T 1 mm	250	30000	42 Cartoni	100x120x240	0,040 kg/bl
DT02-02	T 2 mm	250	30000	42 Cartoni	100x120x240	0,070 kg/bl
DT03-02	T 3 mm	250	25000	42 Cartoni	100x120x240	0,120 kg/bl
DT04-02	T 4 mm	250	22000	42 Cartoni	100x120x240	0,110 kg/bl
DT05-02	T 5 mm	250	20000	42 Cartoni	100x120x240	0,138 kg/bl
DT07-02	T 7 mm	250	13750	42 Cartoni	100x120x240	0,300 kg/bl
DT10-02	T 10 mm	250	7000	42 Cartoni	100x120x240	0,375 kg/bl
DC00-04	Cuneo 0 - 5 mm	500	20000	108 Cartoni	100x120x240	0,300 kg/bl
DC00-07	Cuneo 0 - 10 mm	500	8000	48 Cartoni	100x120x255	0,500 kg/bl

*MISURE IN CM / MEASURES IN CENTIMETERS

Materiali / Materials

Distanziatori in **HD-PE**

Colori / Colours

Nero

3 Misure / Measurements

MOD.	L**	S**	l**
Y 3 mm	--	3	18
CROCE 1 mm	39	1	--
CROCE 2 mm	33	2	--
CROCE 3 mm	33	3	--
CROCE 4 mm	34	4	--
CROCE 5 mm	35	5	--
CROCE 7 mm	36	7	--
CROCE 10 mm	40	10	--
T 1 mm	39	1	15
T 2 mm	33	2	15
T 3 mm	33	3	15
T 4 mm	34	4	15
T 5 mm	35	5	15
T 7 mm	36	7	15
T 10 mm	40	10	14
Cuneo 0 - 5 mm	24	5	8
Cuneo 0 - 10 mm	30	10	9

**MISURE IN MM / MEASURES IN MILLIMETERS

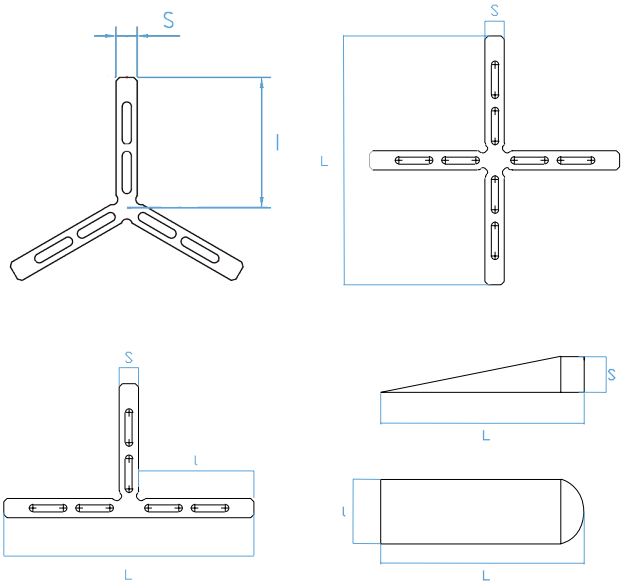

Le informazioni riportate nella presente corrispondono alle nostre attuali conoscenze. Da esse non possono derivare nostre responsabilità e nessuna rivalsa.
GRUPPO STAMPLAST SPA si riserva il diritto di modificare caratteristiche tecniche e modelli senza obbligo di preavviso.
GRUPPO STAMPLAST SPA - Via del Babuino, 51 - 00187 Roma - info@gruppostamplast.it - www.gruppostamplast.it

The information provided herein corresponds to our current knowledge. No liability or claims can arise from it.
GRUPPO STAMPLAST SPA reserves the right to modify technical specifications and models without prior notice.
GRUPPO STAMPLAST SPA – Via del Babuino, 51 – 00187 Rome - info@gruppostamplast.it - www.gruppostamplast.it

GRUPPO stamplast SPA

Numero distanziatori (Croci e T) per piastrelle – Consumo per m²

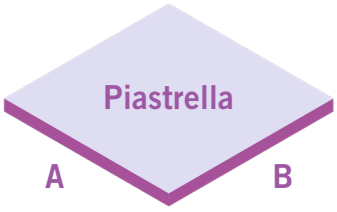

A											
10	200										
20	100	50									
30	100	50	44								
40	75	37	33	25							
50	60	30	27	20	16						
60	50	25	22	17	10	11					
80	50	25	21	16	15	10	9				
90	44	22	18	14	15	9	8	7			
100	50	25	20	15	15	10	9	8	8		
120	42	21	17	13	15	8	7	6	7	6	
cm	10	20	30	40	50	60	80	90	100	120	B

Attenzione: I valori riportati nella tabella sono da considerarsi indicativi e frutto di una stima. Il consumo effettivo può variare in funzione delle caratteristiche specifiche del progetto e delle modalità di posa.

UTILIZZO SUPPORTI
POSA TRADIZIONALE

La posa tradizionale si usa generalmente con piastrelle quadrate ed è la più utilizzata.
Viene posizionato un supporto per ogni angolo dell piastrella, ciascuna viene posata affiancata alle altre.

Formula:
(L : l +1) x (W : w +1)

L = lato 1 della stanza in metri
l = lato 1 della piastrella in metri
W = lato 2 della stanza in metri
w = lato 2 della piastrella in metri

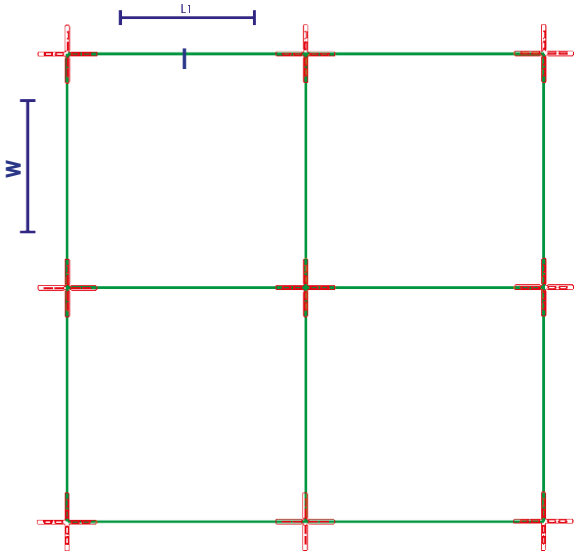

Le informazioni riportate nella presente corrispondono alle nostre attuali conoscenze. Da esse non possono derivare nostre responsabilità e nessuna rivalsa.
GRUPPO STAMPLAST SPA si riserva il diritto di modificare caratteristiche tecniche e modelli senza obbligo di preavviso.
GRUPPO STAMPLAST SPA - Via del Babuino, 51 - 00187 Roma - info@gruppostamplast.it - www.gruppostamplast.it

The information provided herein corresponds to our current knowledge. No liability or claims can arise from it.
GRUPPO STAMPLAST SPA reserves the right to modify technical specifications and models without prior notice.
GRUPPO STAMPLAST SPA – Via del Babuino, 51 – 00187 Rome - info@gruppostamplast.it - www.gruppostamplast.it